Навесное оборудование

MEC LIFT

Дорн (штырь) для рулонов

Дорн (штырь) для рулонов

Телескопический погрузчик Meclift™ с дорном (штырем) для рулонов – это лучшее решение для погрузки/разгрузки рулонов стали. С помощью дорна (штыря) для рулонов погрузчики Meclift™ могут производить погрузку/разгрузку рулонов стали в пределах своей грузоподъемности. Например, погрузчик Meclift™ ML1612R может погрузить рулоны стали весом до 16 000 кг. Благодаря своей компактности погрузчик может заезжать внутрь контейнера, чтобы погрузить груз. Также погрузчик может загружать контейнер снаружи, используя выдвижение двойной стрелы на 2500 мм.

Возможность бокового смещения дорна упрощает размещение рулонов в контейнере. Для погрузки/разгрузки более тяжелых грузов Meclift предлагает погрузчик Meclift™ ML3012RC с дорном (штырем) для рулонов. Уникальная конструкция и функциональность двойной стрелы и грузоподъемной рамы позволяют данной машине производить погрузку/разгрузку внутри контейнера. Заказчик может заказать нужные ему параметры дорна (штыря) в зависимости от конкретных потребностей.

«С того момента, как наши клиенты стали использовать погрузчик Meclift™ ML1612R с дорном (штырем) для рулонов, безопасность и скорость работ заметно улучшились. Некоторые работы производятся в десять раз быстрее, чем раньше. Также при работе с инновационным оборудованием Meclift™ требуется значительно меньше рабочей силы.»

Фабио Гиуса и Ренато Шольц
Представители компании Meclift в Бразилии
F&F Comércio e Representacões Ltda

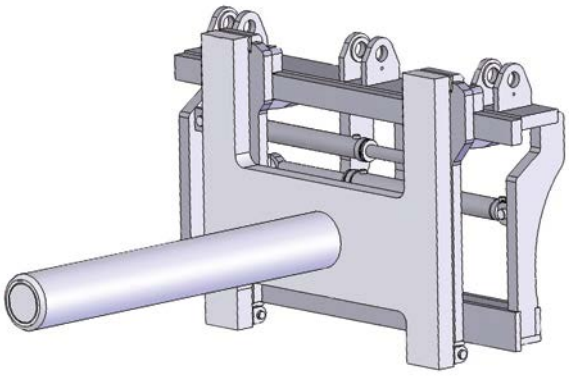

«Телескопический погрузчик Meclift™ с дорном (штырем) для рулонов – это лучшее решение для погрузки/разгрузки рулонов стали. Благодаря ему экономятся время и деньги, а также улучшается безопасность труда.»

Oy Meclift Ltd
Hepolamminkatu 51
FI-33720 Tampere, Finland
Tel +358 20 743 1120
Fax +358 20 743 1121
sales@meclift.fi
www.meclift.fi
skype: meclift

FRAMEWORK SUPPLIER FOR THE STATE OF FINLAND

brandstairs #16701

Производитель оставляет за собой право вносить изменения в технические характеристики в связи с постоянным совершенствованием продукции.
Наша продукция защищена несколькими мировыми патентами.